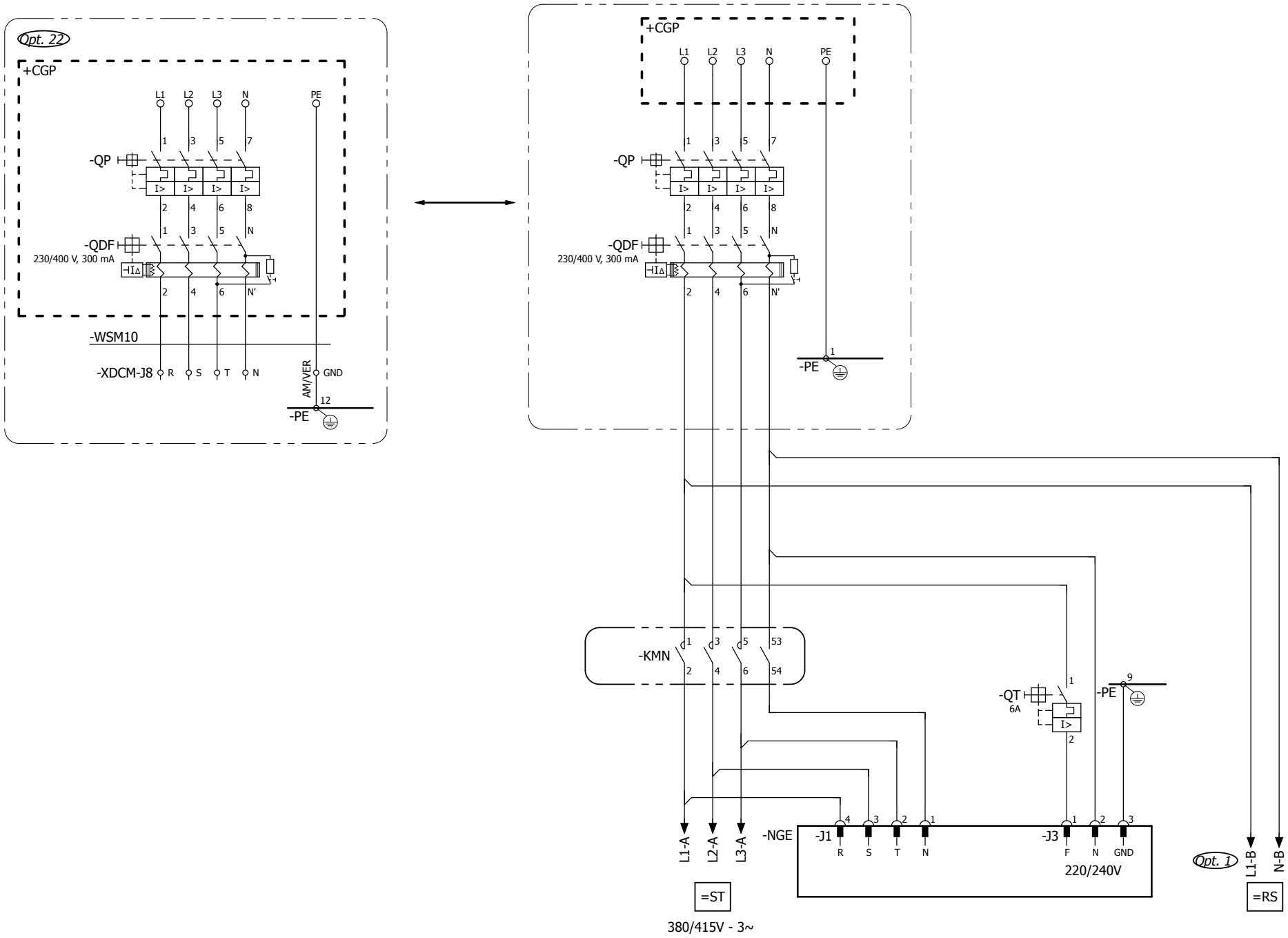

REV:	A.1	3x(380-415V) + N	Power Supply
Modificación:			
Fecha:	16/06/2017		

Función: =SP

Zona: +CM

0471001

© Copyright Orona S. Coop 2017. All Rights reserved.